GXA4N006R0401 (montage avec moteur ATEX EX4 – Jeu Normal - Rapport 1/6 – Taille 90 – Arbre claveté)

(to be fitted with EX4 ATEX motor – Normal backlash – Ratio 6:1 – Size 90 – Shaft with key)

ATEX - II2DGcT6

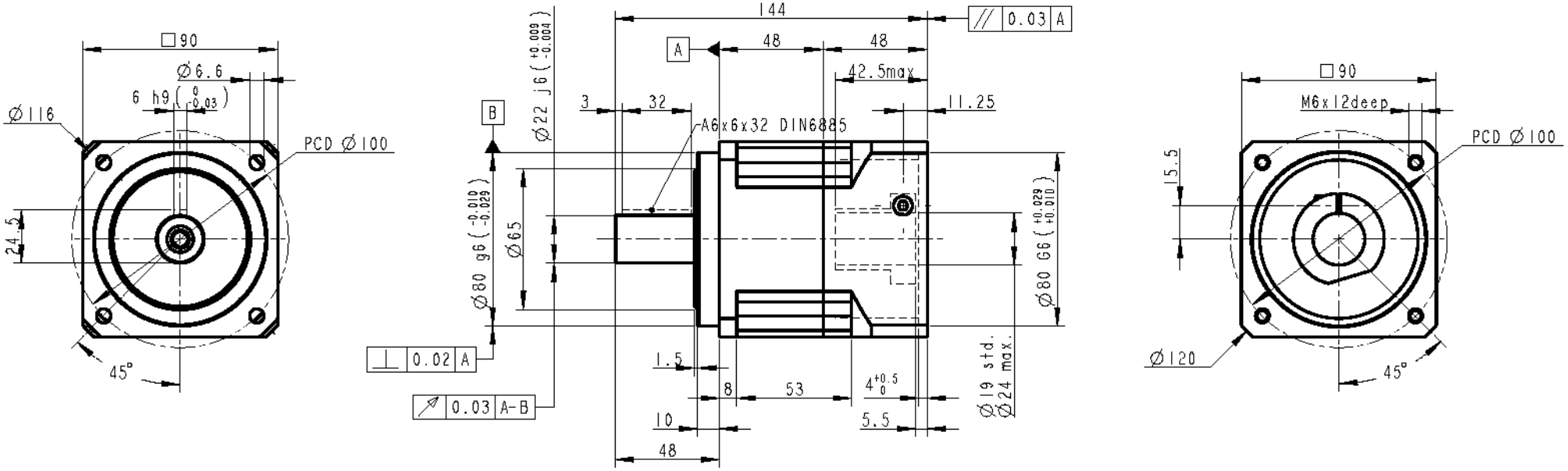

Rapport réduction : 6
Couple sortie nominal : 160 Nm
Vitesse entrée nominale : 4000 tr/mn
Jeu : 5 minutes
Charge radiale (milieu arbre) : 3250 N
Rendement : 97%
Inertie : 4.5 E-5 kgm²
Lubrification : Graisse Synth.NYOGEL 792D
Position montage : Toutes
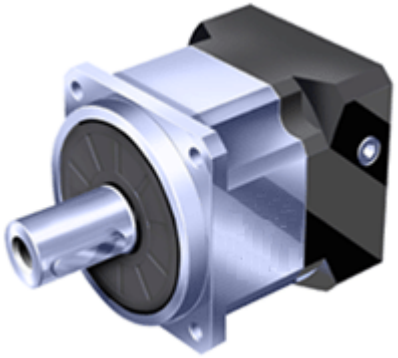
Masse : 3.7 kg
Couple sortie maxi : 270 Nm
Vitesse entrée maximale : 8000 tr/mn
Rigidité : 14 Nm/min
Charge axiale : 1625 N
Durée de vie : 20000 h
Température service : -10 à + 40°C
Protection : IP65
Niveau sonore : < 60 dB (3000tr/mn)