GXA3N040R0401 (montage avec moteur EX3 – Jeu Normal - Rapport 1/40 – Taille 90 – Arbre claveté)

(to be fitted with EX3 motor – Normal backlash – Ratio 40:1 – Size 90 – Shaft with key)

ATEX - II2DGcT6

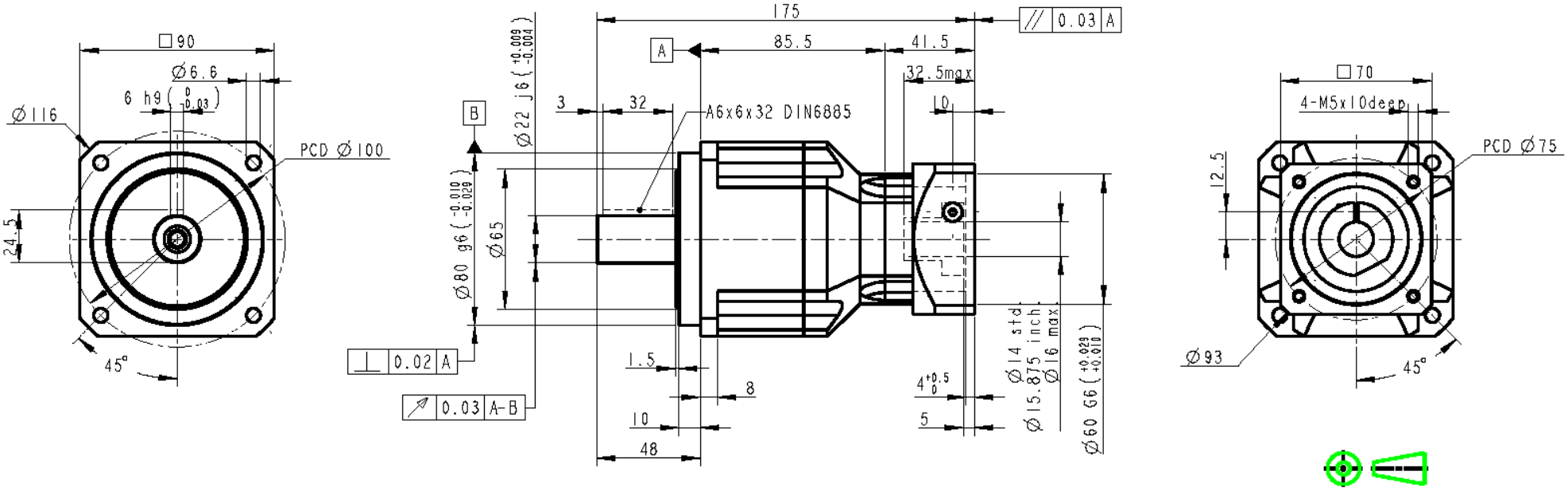

Rapport réduction : 40
Couple sortie nominal : 120 Nm
Vitesse entrée nominale : 4000 tr/mn
Jeu : 7 minutes
Charge radiale (milieu arbre) : 3250 N
Rendement : 94%
Inertie : 1.3 E-5 kgm²
Lubrification : Graisse Synth.NYOGEL 792D
Position montage : Toutes
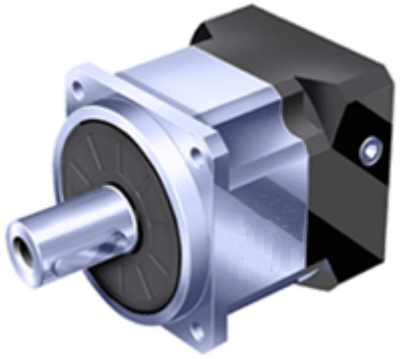
Masse : 4.1 kg
Couple sortie maxi : 216 Nm
Vitesse entrée maximale : 8000 tr/mn
Rigidité : 14 Nm/min
Charge axiale : 1625 N
Durée de vie : 20000 h
Température service : -10 à +40°C
Protection : IP65
Niveau sonore : < 60 dB (3000tr/mn)