GXA3N008R0201 (montage avec moteur ATEX EX3 – Jeu Normal - Rapport 1/8 – Taille 60 – Arbre claveté)

(to be fitted with EX3 ATEX motor – Normal backlash – Ratio 8:1 – Size 60 – Shaft with key)

ATEX - II2DGcT6

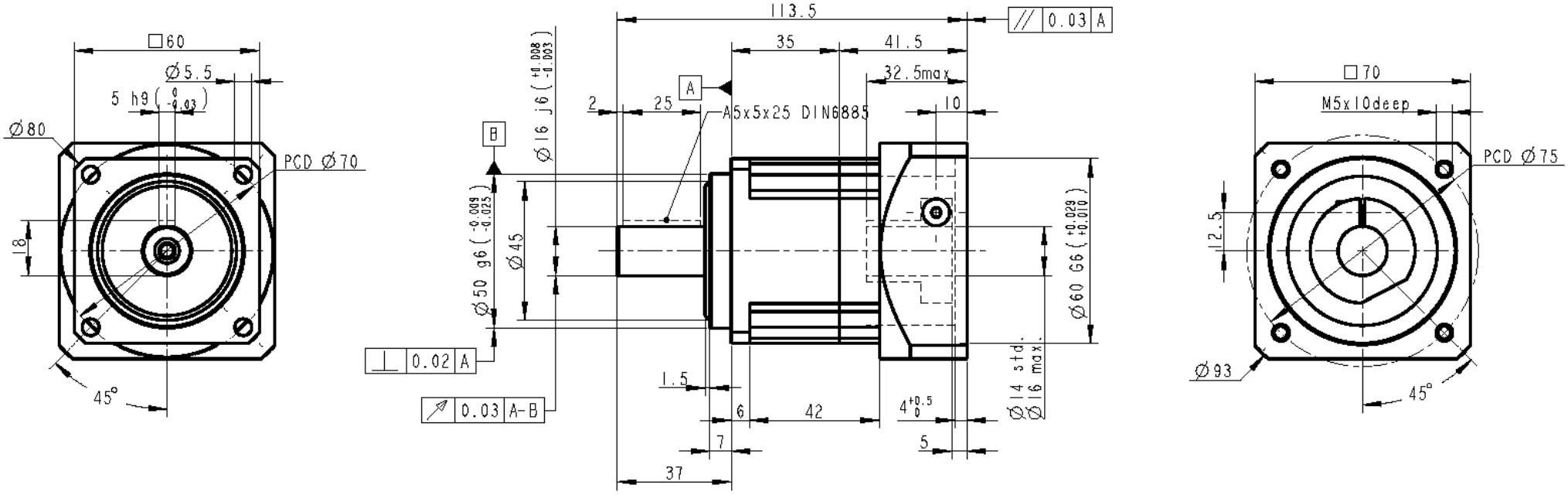

Rapport réduction : 8
Couple sortie nominal : 45 Nm
Vitesse entrée nominale : 5000 tr/mn
Jeu : 5 minutes
Charge radiale (milieu arbre) : 1530 N
Rendement : 97%
Inertie : 1.3 E-5 kgm²
Lubrification : Graisse Synth.NYOGEL 792D
Position montage : Toutes
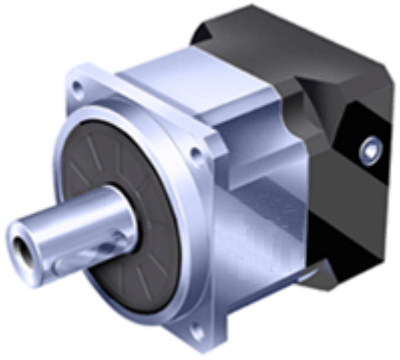
Masse : 1.3 kg
Couple sortie maxi : 81 Nm
Vitesse entrée maximale : 10000 tr/mn
Rigidité : 7 Nm/min
Charge axiale : 765 N
Durée de vie : 20000 h
Température service : -10 à + 40°C
Protection : IP65
Niveau sonore : < 58 dB (3000tr/mn)